WF600

Originalbedienungsanleitung

Lesen Sie die Bedienungsanleitung bevor Sie das Gerät verwenden.

Legende:

- DISPLAY DISPLAYANZEIGE: dient als Information.
- DISPLAY **DISPLAYANZEIGE:** Führen Sie die angezeigten Meldungen aus.

i = Hinweis / Tipp ⚠ = Wichtig

Fig. 1

Fig. 2

Fig. 3

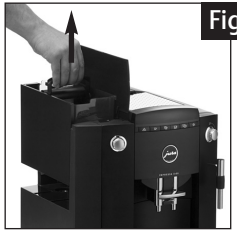
Fig. 4

Fig. 5

Fig. 6

Fig. 7

Fig. 8

Fig. 9

Fig. 10

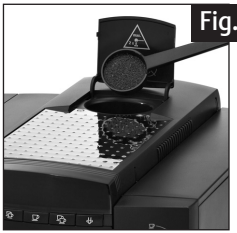
Fig. 11

Fig. 12

Fig. 13

Fig. 14

Fig. 15

Fig. 16

Fig. 17

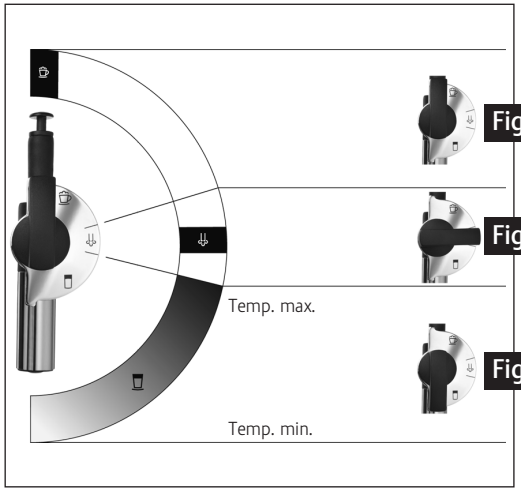

Fig. 18

Fig. 19

Fig. 20

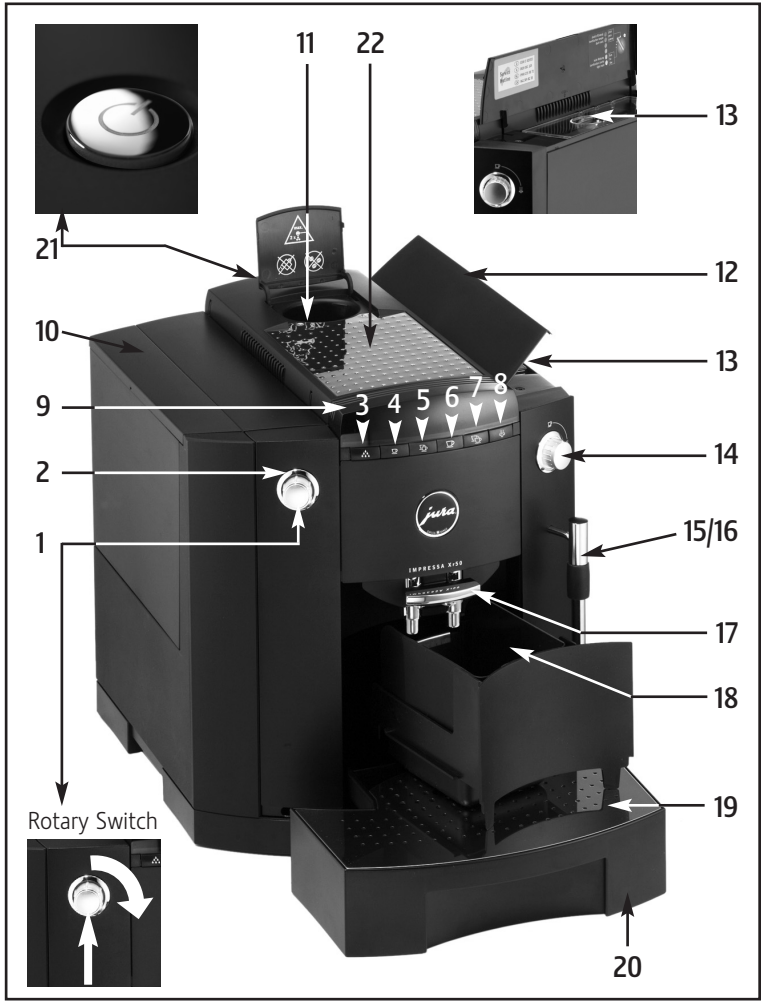

Bedienungselemente

1. Rotary Switch
2. Leuchtring
3. Pflegetaste
4. Zubereitungstaste 1 Espresso
5. Zubereitungstaste 2 Espressi
6. Zubereitungstaste 1 Kaffee
7. Zubereitungstaste 2 Kaffee
8. Dampfvorwahltaste
9. Display-Dialogsystem
10. Wassertank mit Tragegriff
11. Einfülltrichter für vorgemahlenen Kaffee
12. Abdeckung Bohnenbehälter
13. Aromaschutzdeckel
14. Hahn für Dampf-/Heisswasserbezug
15. Wechselbare Profi-Cappuccino-Düse mit Milchansaugschlauch (siehe Fig. 6)
16. Wechselbare Heisswasserdüse im Bild montiert
17. Höhenverstellbarer Kaffeeauslauf
18. Kaffeesatzbehälter
19. Tassenplatform
20. Restwasserschale
21. Taste Ein/Aus (= Zero-Energy Switch)
22. Metallablage

Inhaltsverzeichnis

1. Sicherheitsvorschriften ..... Seite 6
   1.1 Bestimmungsgemässe Verwendung ..... Seite 6
   1.2 Warnhinweise ..... Seite 6
   1.3 Vorsichtsmassnahmen ..... Seite 7
2. Vorbereiten der WF600 ..... Seite 8
   2.1 Kontrolle Netzspannung ..... Seite 8
   2.2 Kontrolle Elektro-Sicherung ..... Seite 8
   2.3 Wassertank füllen ..... Seite 8
   2.4 Kaffeebohnen füllen ..... Seite 8
   2.5 Einstellung Mahlwerk ..... Seite 8
3. Erste Inbetriebnahme ..... Seite 9
4. Einstellung Wasserhärte ..... Seite 9
5. Einsatz der Filterpatrone CLARIS ..... Seite 10
   5.1 Filter einsetzen ..... Seite 10
   5.2 Filter wechseln ..... Seite 11
6. WF600 spülen ..... Seite 11
7. Einstellung der Kaffeewassermenge ..... Seite 12
8. Bezug von 1 Tasse Kaffee ..... Seite 12
9. Bezug von 2 Tassen Kaffee ..... Seite 13
10. Bezug von vorgemahlenem Kaffee ..... Seite 13
11. Bezug von Heisswasser ..... Seite 14
12. Bezug von Dampf ..... Seite 14
13. Profi-Cappuccino-Düse ..... Seite 15
   13.1 Bezug von Cappuccino mit der Profi-Cappuccino-Düse ..... Seite 15
   13.2 Bezug von warmer Milch mit der Profi-Cappuccino-Düse ..... Seite 17
   13.3 Spülen der Profi-Cappuccino-Düse ..... Seite 17
   13.4 Zerlegen und spülen der Profi-Cappuccino-Düse ..... Seite 17
   13.5 Reinigen der Profi-Cappuccino-Düse ..... Seite 17
14. WF600 ausschalten ..... Seite 18
15. Programmierung ..... Seite 19
   15.1 Programmpunkt Produkte ..... Seite 20
   15.2 Programmpunkt Filter ..... Seite 21
   15.3 Programmpunkt Wasserhärte ..... Seite 22
   15.4 Programmpunkt Energie ..... Seite 22
   15.5 Programmpunkt automatische Ausschaltzeit ..... Seite 22
   15.6 Programmpunkt Spülung ..... Seite 23
   15.7 Programmpunkt Reset ..... Seite 23
   15.8 Programmpunkt Zähler ..... Seite 24
   15.9 Programmpunkt Sperren ..... Seite 25
   15.10 Programmpunkt Information ..... Seite 26
   15.11 Programmpunkt Anzeige ML/OZ ..... Seite 27
   15.12 Programmpunkt Sprache ..... Seite 27
16. Wartung und Pflege ..... Seite 28
   16.1 Wasser füllen ..... Seite 28
   16.2 Kaffeesatzbehälter leeren ..... Seite 28
   16.3 Restwasserschale fehlt ..... Seite 28
   16.4 Kaffeebohnen füllen ..... Seite 28
   16.5 Filter wechseln ..... Seite 29
   16.6 WF600 reinigen ..... Seite 29
   16.7 WF600 verkalkt ..... Seite 29
   16.8 Allgemeine Reinigungshinweise ..... Seite 29
   16.9 System entleeren ..... Seite 29
17. Reinigung ..... Seite 30
18. Entkalkung ..... Seite 31
19. Entsorgung ..... Seite 32
20. Tipps, für einen perfekten Kaffee ..... Seite 32
21. Meldungen ..... Seite 33
22. Probleme ..... Seite 34
23. Rechtliche Hinweise ..... Seite 35
24. Technische Daten ..... Seite 35

Bevor Sie beginnen

Wir gratulieren Ihnen zum Kauf dieser WF600. Um ein einwandfreies Funktionieren Ihrer WF600 zu gewährleisten, lesen Sie bitte diese Bedienungsanleitung sorgfältig durch und bewahren Sie sie auf, um auch zukünftig nachschlagen zu können.
Falls Sie weitere Informationen benötigen oder wenn Probleme auftreten sollten, die in dieser Bedienungsanleitung für Sie nicht ausführlich genug behandelt werden, dann fordern Sie bitte die benötigte Auskunft von Ihrem örtlichen Fachhändler oder direkt bei uns an.

1. Sicherheitsvorschriften

1.1 Bestimmungsgemässe Verwendung

Das Gerät ist für den gewerblichen Gebrauch konzipiert und konstruiert. Es dient nur der Kaffeezubereitung und dem Erwärmen von Milch und Wasser. Jede andere Verwendung gilt als nicht bestimmungsgemäss. Die JURA Elektroapparate AG übernimmt keine Haftung für Folgen aus nicht bestimmungsgemässer Verwendung.

Lesen und beachten Sie diese Bedienungsanleitung vollständig vor Gebrauch des Geräts. Halten Sie diese Bedienungsanleitung beim Gerät verfügbar und geben Sie sie an nachfolgende Anwender weiter.

1.2 Warnhinweise

- Die WF600 darf nur von instruierten Personen betrieben werden.
- Personen, einschliesslich Kinder, die aufgrund ihrer
  – physischen, sensorischen oder geistigen Fähigkeiten oder
  – Unerfahrenheit oder Unkenntnis
  nicht in der Lage sind, das Gerät sicher zu bedienen, dürfen das Gerät nicht ohne Aufsicht oder Anweisung durch eine verantwortliche Person nutzen.
- Kinder dürfen Reinigungs- und Wartungsarbeiten nicht ohne Aufsicht durch eine verantwortliche Person durchführen.
- Lassen Sie Kinder nicht mit dem Gerät spielen.
- Halten Sie Kinder unter acht Jahren vom Gerät fern beziehungsweise beaufsichtigen Sie diese ständig.
- Kinder ab acht Jahren dürfen das Gerät nur ohne Aufsicht bedienen, wenn sie über den sicheren Umgang damit aufgeklärt wurden. Kinder müssen mögliche Gefahren einer falschen Bedienung erkennen und verstehen können.
- Nie eine defekte WF600 oder eine WF600 mit schadhafter Zuleitung in Betrieb nehmen.

- Bei Hinweisen auf Beschädigungen, beispielsweise Schmorgeruch, trennen Sie das Gerät unverzüglich vom Netz und wenden Sie sich an den JURA-Service.
- Wenn das Netzkabel dieses Gerätes beschädigt wird, muss es entweder direkt bei JURA oder einer autorisierten JURA Servicestelle repariert werden.
- Nie die WF600 selber reparieren oder öffnen. Reparaturen sowie Veränderungen am Gerät dürfen nur von autorisierten Servicestellen mit Originalersatz- und Zubehörteilen durchgeführt werden. Das Gerät enthält Strom führende Teile. Nach dem Öffnen besteht Lebensgefahr.
- Tauchen Sie die WF600 nicht ins Wasser.

1.3 Vorsichtsmassnahmen

- Die WF600 nie Witterungseinflüssen (Regen, Schnee, Frost) aussetzen und auch nicht mit nassen Händen bedienen.
- Die WF600 ist nicht zur Aufstellung auf einer Fläche geeignet, wo ein Wasserstrahl angewendet werden kann.
- Die WF600 auf eine stabile, waagrechte und gegen eventuellen Wasseraustritt resistente Ablage stellen. Nie auf heisse oder warme Flächen (Kochfelder) stellen. Wählen Sie einen für Kinder unzugänglichen Standort.
- Achten Sie darauf, dass das Netzkabel nicht eingeklemmt wird oder an scharfen Kanten scheuert.
- Bei längerer Abwesenheit (Ferien etc.) immer den Netzstecker ziehen.
- Vor Reinigungsarbeiten immer zuerst den Netzstecker ziehen.
- Beim Herausziehen des Netzsteckers nie an der Zuleitung oder an der WF600 selbst zerren.
- Die WF600 ist über eine Zuleitung mit dem Stromnetz verbunden. Achten Sie darauf, dass niemand über die Zuleitung stolpert und die WF600 herunterreisst. Kinder und Haustiere fernhalten.
- Stellen Sie die WF600 oder einzelne Geräteteile nie in den Geschirrspüler.
- Den Standort der WF600 so wählen, dass eine gute Luftzirkulation erfolgen kann, um sie vor Überhitzungen zu schützen.

2. Vorbereiten der WF600

2.1 Kontrolle Netzspannung

Die WF600 ist werkseitig auf die richtige Netzspannung eingestellt. Kontrollieren Sie, ob Ihre Netzspannung mit den Angaben auf dem Typenschild auf der Unterseite ihrer WF600 übereinstimmt.

2.2 Kontrolle Elektro-Sicherung

Die WF600 ist für eine Stromstärke von 10 Ampère bemessen. Kontrollieren Sie, ob die Elektrosicherung entsprechend ausgelegt ist.

2.3 Wassertank füllen

Ausschliesslich frisches, kaltes Wasser nachfüllen. Nie mit Milch, Mineralwasser oder anderen Flüssigkeiten auffüllen.

- Entfernen Sie den Wassertank und spülen Sie ihn gut mit kaltem Leitungswasser aus (Fig. 4).
- Füllen Sie anschliessend den Wassertank und setzen Sie ihn wieder in die WF600 ein. Achten Sie darauf, dass der Tank korrekt eingesetzt ist und gut einrastet.

2.4 Kaffeebohnen füllen

Damit Sie lange Zeit Freude an Ihrem Gerät haben und um Reparaturausfälle zu vermeiden, beachten Sie bitte, dass das Mahlwerk Ihrer JURA-Kaffeemaschine nicht für Kaffeebohnen geeignet ist, welche während oder nach der Röstung mit Zusätzen (z.B. Zucker) behandelt wurden. Die Verwendung solcher Kaffeemischungen kann zu Schäden am Mahlwerk führen. Daraus entstehende Reparaturkosten fallen nicht unter die Garantiebestimmungen.

- Klappen Sie die Abdeckung des Bohnenbehälters (12) auf und entfernen Sie den Aromaschutzdeckel (13).
- Entfernen Sie etwaige Verschmutzungen oder Fremdkörper, die sich im Bohnenbehälter befinden.
- Füllen Sie Kaffeebohnen in den Bohnenbehälter und schliessen Sie die Abdeckung.

2.5 Einstellung Mahlwerk

Sie haben die Möglichkeit, das Mahlwerk dem Röstgrad Ihres Kaffees anzupassen. Wir empfehlen Ihnen für:

eine helle Röstung	→	eine feinere Einstellung (je kleiner die Punkte, desto feiner die Mahlung)
eine dunkle Röstung	→	eine gröbere Einstellung (je grösser die Punkte, desto gröber die Mahlung)

Der Mahlgrad darf nur bei laufendem Mahlwerk über den Drehknopf verstellt werden.

- Öffnen Sie die Abdeckung des Bohnenbehälters (12) und entfernen Sie den Aromaschutzdeckel (13).
- Zum Einstellen des Mahlgrades verstellen Sie den Drehknopf während des Mahlvorgangs (Fig. 2) in die gewünschte Position.

3. Erste Inbetriebnahme

- Füllen Sie Kaffeebohnen in den Bohnenbehälter (12).
- Schalten Sie Ihre WF600 mit der Taste Ein/Aus ⏻ (21) ein.
- DISPLAY SPRACHE
  DEUTSCH
- Der Leuchtring (2) ist aktiv.
- Drehen Sie am Rotary Switch (1) bis im Display die gewünschte Sprache erscheint.
- Bestätigen Sie nun Ihre Auswahl durch Drücken des Rotary Switches (1).
- DISPLAY WASSERTANK
  FÜLLEN
- Entfernen Sie den Wassertank (10) und füllen Sie diesen mit frischem Wasser auf. Setzen Sie den Wassertank wieder in Ihre WF600 ein.
- DISPLAY HAHN AUF
- Stellen Sie ein Gefäss unter die Profi-Cappuccino-Düse (15) (Fig. 10).
- Öffnen Sie nun den Hahn für Dampf-/Heisswasserbezug (14) (Fig. 13).
- DISPLAY SYSTEM
  FÜLLT
- DISPLAY HAHN ZU
- Schliessen Sie den Hahn für Dampf-/Heisswasserbezug (14).
- DISPLAY SYSTEM
  FÜLLT
- DISPLAY HEIZT AUF
- DISPLAY PFLEGE
  DRÜCKEN
- Drücken Sie die Pflegetaste (3).
- Das Gerät spült.
- DISPLAY SPÜLT
- DISPLAY BEREIT

Erscheint auf dem DISPLAY BOHNEN FÜLLEN, drücken Sie nochmals eine beliebige Kaffeezubereitungstaste. Das Mahlwerk ist noch nicht mit Kaffeebohnen gefüllt.

Um eine hervorragende Crema zu erhalten, können Sie den höhenverstellbaren Kaffeeauslauf (17) individuell Ihren Tassengrössen anpassen (Fig. 3).

4. Einstellung Wasserhärte

In der WF600 wird Wasser erhitzt. Das führt zu einer gebrauchsbedingten Verkalkung, die automatisch angezeigt wird. Die WF600 muss auf die Härte des verwendeten Wassers eingestellt werden. Verwenden Sie dazu die beigelegten Teststäbchen.

1° deutscher Härte entspricht 1,79° französischer Härte.

Wenn der Filter aktiviert ist, erscheint der Programmpunkt Wasserhärte nicht mehr.

Die WF600 ist vom Werk aus auf 16° dH eingestellt. Diese Einstellung können Sie verändern. Gehen Sie dabei wie folgt vor:

- DISPLAY BEREIT

- Drücken Sie den Rotary Switch (1), bis im Display PFLEGE erscheint.
- Der Leuchtring (2) ist aktiv.
- Drehen Sie den Rotary Switch (1), bis im Display folgende Meldung erscheint:
- DISPLAY HÄRTE
- Drücken Sie nun den Rotary Switch (1), um in den Programmpunkt einzusteigen.
- DISPLAY 16° dH
- Drehen Sie nun den Rotary Switch (1), bis der gewünschte Härtegrad erscheint.
- Zum Beispiel DISPLAY 20° dH.
- Bestätigen Sie durch Drücken des Rotary Switches (1) den gewünschten Härtegrad.
- DISPLAY OK
- DISPLAY HÄRTE
- Drehen Sie den Rotary Switch (1), bis im Display folgende Meldung erscheint:
- DISPLAY EXIT
- Drücken Sie nun den Rotary Switch (1), um aus dem Programmiermodus auszusteigen.
- DISPLAY BEREIT

5. Einsatz der Filterpatrone CLARIS

Beim richtigen Einsatz der Filterpatrone CLARIS muss Ihre Kaffeemaschine nicht mehr entkalkt werden. Der Programmunterpunkt ENTKALKEN erscheint nicht mehr.

5.1 Filter einsetzen

- Drücken Sie den Rotary Switch (1), bis im Display PFLEGE erscheint.
- Der Leuchtring (2) ist aktiv.
- Drehen Sie den Rotary Switch (1), bis im Display folgende Meldung erscheint:
- DISPLAY FILTER –
- Drücken Sie den Rotary Switch (1) erneut, um in diesen Programmpunkt einzusteigen.
- DISPLAY NEIN –
- Drehen Sie den Rotary Switch (1), bis folgende Meldung im Display erscheint:
- DISPLAY JA √
- Drücken Sie den Rotary Switch (1), um die Filterpatrone zu aktivieren.
- DISPLAY OK
- DISPLAY EINSETZEN
HAHN AUF
- Entfernen Sie den Wassertank (10) und leeren Sie ihn.
- Klappen Sie die Filterhalterung hoch. Setzen Sie die Filterpatrone mit leichtem Druck in den Wassertank ein (Fig. 1).
- Schliessen Sie die Filterhalterung, bis diese hörbar einrastet.
- Füllen Sie den Wassertank mit kaltem, frischem Leitungswasser und setzen Sie ihn wieder ein.
- Stellen Sie ein genügend grosses Gefäss (ca. 1 Liter) unter die Profi-Cappuccino-Düse (15) (Fig. 10).
- Öffnen Sie den Hahn für Dampf-/Heisswasserbezug (14) (Fig. 13).

- DISPLAY FILTER
  SPÜLT

Sie können die Filterspülung jederzeit unterbrechen, schliessen Sie hierzu den Hahn für Dampf-/Heisswasserbezug (14). Um die Filterspülung fortzusetzen, öffnen Sie erneut den Hahn für Dampf-/Heisswasserbezug (14).

- DISPLAY HAHN ZU
- Schliessen Sie den Hahn für Dampf-/Heisswasserbezug (14), nun heizt ihre WF600 auf Kaffeetemperatur.
- DISPLAY HEIZT AUF
- DISPLAY BEREIT

Sie haben nun den Filter aktiviert. Im Programmmodus erscheint somit der Programmschritt Wasserhärte
DISPLAY HÄRTE nicht mehr.

5.2 Filter wechseln

Nach dem Bezug von ca. 50 Liter Wasser ist die Wirkung des Filters erschöpft. Die Aufforderung zum Filterwechsel erscheint im Display. Überwachen Sie bitte die Einsatzdauer der Filterpatrone CLARIS (max. 2 Monate) mit Hilfe der Skala auf der Filterhalterung am Wassertank.

- DISPLAY BEREIT
  FILTER
- Drücken Sie die Pflegetaste (3) bis folgende Meldung erscheint:
- DISPLAY WECHSELN
  HAHN AUF
- Entfernen Sie den Wassertank aus der Maschine und leeren Sie ihn.
- Klappen Sie die Filterhalterung hoch. Entfernen Sie die alte Filterpatrone CLARIS und setzen Sie die neue Filterpatrone mit leichtem Druck in den Wassertank ein (Fig. 1).
- Schliessen Sie die Filterhalterung, bis diese hörbar einrastet.
- Füllen Sie den Wassertank mit kaltem, frischem Leitungswasser und setzen Sie ihn wieder in die WF600 ein.
- Stellen Sie ein genügend grosses Gefäss (ca. 1 Liter) unter die Profi-Cappuccino-Düse (15) (Fig. 10) und öffnen Sie den Hahn für Dampf-/Heisswasserbezug (14) (Fig. 13).
- DISPLAY FILTER
  SPÜLT
- DISPLAY HAHN ZU
- Schliessen Sie den Hahn für Dampf-/Heisswasserbezug (14).
- DISPLAY HEIZT AUF
- DISPLAY BEREIT

6. WF600 spülen

Ist die WF600 ausgeschaltet, und bereits abgekühlt, wird der Spülvorgang beim Einschalten verlangt. Beim Abschalten der Kaffeemaschine wird automatisch ein Spülvorgang ausgelöst.

- Schalten Sie Ihre WF600 mit der Taste Ein/Aus ⏻ (21) ein.
- DISPLAY HEIZT AUF
- DISPLAY PFLEGE
  DRÜCKEN
- Drücken Sie die Pflegetaste (3).
- DISPLAY SPÜLT
- DISPLAY BEREIT

7. Einstellung der Kaffeewassermenge

Die Angabe in ML ist ein Richtwert und kann von der effektiven Menge abweichen

Bei den Zubereitungstasten 2 Espressi / 2 Kaffee verdoppelt das Gerät automatisch die programmierte Wassermenge.

Sie können die Wassermenge auch im laufenden Prozess ändern. Drehen Sie den Rotary Switch (1) während dem Brühvorgang, bis im Display die gewünschte ML Angabe erscheint.

Sie können den Bezug von Wasser vorzeitig durch Drücken einer beliebigen Taste abbrechen

Sie können die Wassermenge aller Kaffee- und Milchspezialitäten sowie Heisswasser ganz einfach und dauerhaft an die Tassengrösse anpassen. Wie im folgenden Beispiel stellen Sie die Wasser- resp. Milchmenge einmal ein und anschliessend fliesst bei jeder weiteren Zubereitung dieser Kaffeespezialität diese Menge aus.

Beispiel:
Dauerhafte Einstellung der Kaffeewassermenge für einen Espresso:

- DISPLAY BEREIT
- Betätigen Sie die Zubereitungstaste 1 ESPRESSO und halten Sie diese gedrückt bis im Display folgende Meldung erscheint.
- DISPLAY 1 ESPRESSO
- DISPLAY GENUG KAFFEE ?
- Drücken Sie die Taste erneut sobald sich genug Kaffee in Ihrer Tasse befindet.
- DISPLAY OK
- DISPLAY 1 ESPRESSO
- DISPLAY BEREIT

8. Bezug von 1 Tasse Kaffee

Sie haben die Möglichkeit das Aroma vor oder während des Mahlvorgangs jederzeit durch Drehen des Rotary Switches (1) zu verändern. Es stehen Ihnen 4 Aromen zur Auswahl
(DISPLAY MILD / NORMAL / STARK / EXTRA).

Sie können den Bezug jederzeit durch Drücken einer beliebigen Zubereitungstaste abbrechen.

- DISPLAY BEREIT
- Stellen Sie 1 Tasse unter den höhenverstellbaren Kaffeeauslauf (17).
- Drücken Sie die Zubereitungstaste 1 Kaffee (6).
- DISPLAY 1 KAFFEE
- Der Leuchtring (2) ist aktiv.
- Durch Drehen des Rotary Switches (1) während dem Mahlvorgang können Sie das gewünschte Aroma für den aktuellen Kaffeebezug verstellen.
- DISPLAY 1 KAFFEE
- DISPLAY ■■■□□□□□□□
- Durch erneutes Drehen des Rotary Switches (1) während dem Brühvorgang können Sie die gewünschte Kaffeewassermenge für den aktuellen Kaffeebezug verstellen.
- Zum Beispiel DISPLAY 100 ML.
- Drehen Sie den Rotary Switch (1), bis die gewünschte Kaffeewassermenge auf dem Display erscheint.

- Zum Beispiel DISPLAY 110 ML.
- DISPLAY ■■■□□□□□□□
- Ihre Kaffeespezialität wird zubereitet.
- DISPLAY 1 KAFFEE
- DISPLAY BEREIT

9. Bezug von 2 Tassen Kaffee

Das Aroma kann beim Bezug von 2 Tassen Kaffee nicht gewählt werden. Sie beziehen automatisch 2 milde Tassen.

Sie können den Bezug auch vorzeitig durch Drücken einer beliebigen Zubereitungstaste abbrechen.

- DISPLAY BEREIT
- Stellen Sie 2 Tassen unter den höhenverstellbaren Kaffeeauslauf (17).
- Drücken Sie die Zubereitungstaste 2 Kaffee (7).
- DISPLAY 2 KAFFEE
- Der Leuchtring (2) ist aktiv.
- DISPLAY ■■■□□□□□□□
- Durch Drehen des Rotary Switches (1) während dem Brühvorgang können Sie die gewünschte Kaffeewassermenge für den aktuellen Kaffeebezug verstellen. Der veränderte ML Wert bezieht sich auf 1 Tasse.
- Zum Beispiel DISPLAY 100 ML.
- Drehen Sie den Rotary Switch (1), bis die gewünschte Kaffeewassermenge auf dem Display erscheint.
- Zum Beispiel DISPLAY 110 ML.
- DISPLAY ■■■□□□□□□□
- Ihre Kaffeespezialität wird zubereitet.
- DISPLAY 2 KAFFEE
- DISPLAY BEREIT

10. Bezug von vorgemahlenem Kaffee

Verwenden Sie nie wasserlöslichen Instant-Kaffee oder Schnellkaffee. Wir empfehlen Ihnen, immer nur Pulver von frisch gemahlenen Kaffeebohnen oder vorgemahlenen, vacuumverpackten Kaffee zu verwenden. Füllen Sie nie mehr als 2 Portionen Pulver ein. Der Einfüllschacht ist kein Vorratsbehälter. Achten Sie darauf, dass der Pulverkaffee den Sie verwenden nicht zu fein gemahlen ist. Dies kann zu Verstopfungen des System führen und der Kaffee läuft dann nur tropfweise durch.

Wenn Sie zu wenig Pulver eingefüllt haben, erscheint im Display die Meldung ZU WENIG PULVER. Die WF600 bricht den Vorgang ab, wirft den Pulverkaffee aus und stellt auf Kaffeebereitschaft zurück.

Sie können den Bezug auch vorzeitig durch Drücken einer beliebigen Zubereitungstaste unterbrechen.

- DISPLAY BEREIT
- Stellen Sie 1 Tasse oder 2 Tassen unter den höhenverstellbaren Kaffeeauslauf (17).
- Öffnen Sie den Deckel zum Einfülltrichter für vorgemahlenen Kaffee (11).
- DISPLAY PULVER FÜLLEN

- Füllen Sie 1 oder 2 gestrichene Dosierlöffel vorgemahlenen Kaffee in den Einfülltrichter für vorgemahlenen Kaffee (11) (Fig. 11) und schliessen Sie den Deckel.
- DISPLAY BITTE WÄHLEN
- Wählen Sie die gewünschte Zubereitungstaste 1 Kaffee (6) oder die Zubereitungstaste 2 Kaffee (7).
- DISPLAY 1 KAFFEE
- DISPLAY ■■■□□□□□□□
- Der Leuchtring (2) ist aktiv.
- Durch Drehen des Rotary Switches (1), können Sie die Kaffeewassermenge individuell wählen:
- Zum Beispiel DISPLAY 110 ML.
- DISPLAY ■■■□□□□□□□
- Ihre Kaffeespezialität wird zubereitet.
- DISPLAY 1 KAFFEE
- DISPLAY BEREIT

11. Bezug von Heisswasser

Montieren Sie die wechselbare Heisswasserdüse (Fig. 5), um einen perfekten Wasserfluss zu erhalten. Wechseln Sie die wechselbare Heisswasserdüse (16) nicht direkt nach dem Wasserbezug, da diese heiss ist und Verbrennungsgefahr besteht.

Beim Bezug von Wasser kann es anfänglich spritzen. Vermeiden Sie direkten Hautkontakt.

- DISPLAY BEREIT
- Stellen Sie eine Tasse unter die wechselbare Heisswasserdüse (16) (Fig. 5).
- Öffnen Sie den Hahn für Dampf-/Heisswasserbezug (14) (Fig. 13).
- Der Leuchtring (2) ist aktiv.
- DISPLAY WASSER
- DISPLAY ■■■□□□□□□□
- Bei Bedarf verstellen Sie die gespeicherte Wassermenge durch Drehen des Rotary Switches (1).
- Zum Beispiel DISPLAY 200 ML.
- DISPLAY ■■■□□□□□□□
- Ist die gewünschte Wassermenge erreicht erscheint im Display die Meldung:
- DISPLAY HAHN ZU
- Schliessen Sie den Hahn für Dampf-/Heisswasserbezug (14).
- DISPLAY BEREIT

Systembedingt kann vor dem HAHN schliessen noch Wasser austreten.

12. Bezug von Dampf

Die Funktion Dampf wird zur Zubereitung von Milchschaum, warmer Milch sowie für den Reinigungsprozess der Profi-Cappuccino-Düse (15) verwendet.

Mit der optional erhältlichen 2-stufigen Aufschäumdüse können mit der Funktion Dampf Flüssigkeiten erhitzt und aufgeschäumt werden.

Achten Sie darauf, dass die Düse beim Bezug von Dampf korrekt aufgesetzt ist. Bei Verstopfung der Düse durch Milchpartikel oder bei nicht korrekter Montage, kann im Betrieb die Gefahr bestehen, dass die Düse abspringt.

Systembedingt tritt beim Bezug von Dampf zunächst etwas Wasser aus. Das Ergebnis wird aber in keiner Weise beeinflusst.

Beim Bezug von Dampf kann es anfänglich spritzen. Die Düse wird im Betrieb heiss. Vermeiden Sie direkten Hautkontakt.

- DISPLAY BEREIT
- Drücken Sie die Dampfvorwahltaste (8).
- DISPLAY HEIZT AUF
- DISPLAY BEREIT
- Öffnen Sie den Hahn für Dampf-/Heisswasserbezug (14) (Fig. 13), um Dampf zu beziehen.
- Der Leuchtring (2) ist aktiv.
- DISPLAY DAMPF
- DISPLAY ■■■□□□□□□□
- Sie können die Dampfbezugszeit individuell einstellen, drehen Sie den Rotary Switch (1), bis im Display die gewünschten SEC erscheinen.
- Zum Beispiel DISPLAY 25 SEC.
- DISPLAY ■■■□□□□□□□
- Wenn Sie die Dampfbezugszeit am Rotary Switch (1) nicht ändern, beziehen Sie die gespeicherte Dampfmenge.
- Ist die Dampfmenge erreicht erscheint im Display die folgende Meldung:
- DISPLAY HAHN ZU
- Schliessen Sie den Hahn für Dampf-/Heisswasserbezug (14).
- DISPLAY BEREIT

Die Dampfbereitschaft bleibt für ca. 40 Sec. erhalten, danach stellt das Gerät auf Kaffeebereitschaft zurück.

Sie können den Dampfbezug jederzeit vorzeitig abbrechen, indem Sie den Hahn für Dampf-/Heisswasserbezug (13) schliessen.

Systembedingt kann vor dem Hahn schliessen noch Dampf austreten. Es besteht Verbrühungsgefahr.

13. Profi-Cappuccino-Düse

13.1 Bezug von Cappuccino mit der Profi-Cappuccino-Düse

Cappuccino besteht zu je einem Drittel aus Espresso, warmer Milch und Milchschaum. Mit der Profi-Cappuccino-Düse (15) erzeugen Sie den Milchanteil.

Beim Bezug von Dampf wird ein Unterdruck erzeugt, der die Milch mit Hilfe der Profi-Cappuccino-Düse (15) ansaugt und Milchschaum erzeugt.

Wenn Sie den Wahlhebel der Profi-Cappuccino-Düse in den Bereich Milch (Fig. 20) stellen, kann Milch erwärmt werden.

Für eine einwandfreie Funktion muss die Profi-Cappuccino-Düse (15) regelmässig gereinigt werden.

Achten Sie darauf, dass die Düse korrekt aufgesetzt ist. Bei Verstopfung der Düse durch Milchpartikel oder bei nicht korrekter Montage kann im Betrieb die Gefahr bestehen, dass die Düse abspringt.

- Entfernen Sie beim ersten Gebrauch die Schutzkappe von der Profi-Cappuccino-Düse (Fig. 6). Die Schutzkappe wird nur beim Transport, als Schutz gegen das Eindringen von Verunreinigungen, verwendet.
- Entnehmen Sie dem Welcome Pack den Milchansaugschlauch und verbinden Sie ihn mit der Profi-Cappuccino-Düse.
- Stecken Sie das andere Ende des Milchansaugschlauchs in einen Tetrapak Milch oder verbinden Sie es mit einem Milchbehälter (Fig. 7).
- Stellen Sie eine Tasse unter die Profi-Cappuccino-Düse (Fig. 7).

Eine sinnvolle Ergänzung für alle Liebhaber von Milchspezialitäten ist der hochwertige Edelstahlbehälter. Er hält die Milch den ganzen Tag über kühl und ist optimal auf das Design Ihrer WF600 abgestimmt.
Sämtliches original JURA Zubehör erhalten Sie im Fachhandel.

- Drehen Sie den Wahlhebel der Profi-Cappuccino-Düse auf die Position Milchschaum (Fig. 18).
- DISPLAY BEREIT
- Drücken Sie die Dampfvorwahltaste ⇓ (8).
- DISPLAY HEIZT AUF
- DISPLAY BEREIT
- Öffnen Sie den Hahn für Dampf-/Heisswasserbezug (Fig. 13), um Dampf zu beziehen. Der Milchschaum wird zubereitet.
- Der Leuchtring (2) ist aktiv.
- DISPLAY DAMPF
- DISPLAY ■■■□□□□□□□
- Sie können die Dampfbezugszeit individuell einstellen, drehen Sie den Rotary Switch (1), bis im Display die gewünschten SEC erscheinen.
- Zum Beispiel DISPLAY 25 SEC.
- DISPLAY ■■■□□□□□□□
- Wenn Sie die Dampfbezugszeit am Rotary Switch (1) nicht ändern, beziehen Sie die gespeicherte Dampfmenge.

Stimmen Sie die Dampfbezugszeit auf Ihre Tassengrösse ab.

- Ist die Dampfmenge erreicht erscheint im Display die folgende Meldung:
- DISPLAY HAHN ZU
- Schliessen Sie den Hahn für Dampf-/Heisswasserbezug (14).
- DISPLAY BEREIT

Die Dampfbereitschaft bleibt für ca. 40 Sec. erhalten, danach stellt das Gerät auf Kaffeebereitschaft zurück.

Sie können den Dampfbezug jederzeit vorzeitig abbrechen, in dem Sie den Hahn für Dampf-/Heisswaserbezug (14) schliessen.

Systembedingt kann vor dem Hahn schliessen noch Dampf austreten und etwas Milch nachtropfen. Es besteht Verbrühungsgefahr.

- Verschieben Sie nun Ihre Tasse mit dem Milchschaum unter den Kaffeeauslauf und beziehen Sie das gewünschte Kaffeeprodukt (Fig. 8).
  Ihr Cappuccino ist fertig.

13.2 Bezug von warmer Milch mit der Profi-Cappuccino-Düse

Drehen Sie den Wahlhebel der Profi-Cappuccino-Düse in den Bereich Milch (Fig. 20).
Der Vorgang für den Bezug von warmer Milch ist gleich wie der Vorgang für den Bezug von Milchschaum für Cappuccino (siehe Kapitel 13 «Bezug von Cappuccino mit der Profi-Cappuccino-Düse»).

13.3 Spülen der Profi-Cappuccino-Düse

Damit die Profi-Cappuccino-Düse (15) einwandfrei funktioniert, sollten Sie sie nach jeder Milchzubereitung mit Wasser spülen.

Sie werden von Ihrer WF600 nicht aufgefordert die Profi-Cappuccino-Düse zu spülen.

- DISPLAY BEREIT
- Entfernen Sie den Milchansaugschlauch aus dem Tetrapak Milch oder dem Milchbehälter.
- Füllen Sie ein Gefäss mit frischem Wasser und tauchen Sie den Milchansaugschlauch hinein.
- Stellen Sie ein Gefäss unter die Profi-Cappuccino-Düse und stellen Sie den Wahlhebel auf Milchschaum oder Milch.
- Drücken Sie die Dampfvorwahltaste ⇓ (8).
- DISPLAY HEIZT AUF
- DISPLAY BEREIT
- Öffnen Sie den Hahn für Dampf-/Heisswasserbezug (14) (Fig. 13), um Dampf zu beziehen. Die Düse und der Milchansaugschlauch werden gespült.
- DISPLAY DAMPF
- DISPLAY ■■■□□□□□□□
- Beziehen Sie trotz der Displaymeldung HAHN ZU solange Dampf, bis sauberes Wasser aus der Düse fliesst. Schliessen Sie danach den Hahn für Dampf-/Heisswasserbezug (14).
- DISPLAY BEREIT

13.4 Zerlegen und spülen der Profi-Cappuccino-Düse

- Ziehen Sie die Profi-Cappuccino-Düse (15) vorsichtig mit einer leichten Drehbewegung von Ihrer WF600 ab.
- Demontieren Sie die Profi-Cappuccino-Düse (15) in ihre Einzelteile (Fig. 16).
- Spülen Sie alle Teile der Düse gründlich unter fliessendem Wasser.
- Setzen Sie die Düse wieder zusammen und stecken Sie sie wieder an Ihrer WF600 an.

13.5 Reinigen der Profi-Cappuccino-Düse

Damit die Profi-Cappuccino-Düse (15) einwandfrei funktioniert, sollten Sie sie täglich reinigen, wenn Sie Milchschaum oder warme Milch zubereitet haben.

Sie werden von Ihrer WF600 nicht aufgefordert die Profi- Cappuccino-Düse zu reinigen.

Den JURA-Cappuccino-Reiniger erhalten Sie im Fachhandel.

- Stellen Sie ein Gefäss unter die Profi-Cappuccino-Düse (Fig. 9).
- Füllen Sie ein zweites Gefäss mit 2,5 dl frischem Wasser und geben Sie eine Verschlusskappe des JURA-Cappuccino-Reinigers hinein.
- Tauchen Sie den Milchansaugschlauch in das zweite Gefäss mit dem JURA-Cappuccino-Reiniger (Fig. 9).
- DISPLAY BEREIT
- Drücken Sie die Dampfvorwahltaste (8).
- DISPLAY HEIZT AUF
- DISPLAY BEREIT
- Öffnen Sie den Hahn für Dampf-/Heisswasserbezug (Fig. 13), um Dampf zu beziehen.
- DISPLAY DAMPF
- DISPLAY ■■■□□□□□□□
- Beziehen Sie trotz der Displaymeldung HAHN ZU solange Dampf, bis das Gefäss mit dem JURA-Cappuccino-Reiniger leer ist.
  Die Profi-Cappuccino-Düse und der Milchansaugschlauch werden dabei gereinigt.
- Schliessen Sie den Hahn für Dampf-/Heisswasserbezug.
- DISPLAY BEREIT

Die Dampfbereitschaft bleibt für ca. 40 Sec. erhalten, danach stellt das Gerät auf Kaffeebereitschaft zurück.

- Füllen Sie das Gefäss mit 2,5 dl frischem Wasser.
  Tauchen Sie den Milchansaugschlauch in das Gefäss mit dem frischen Wasser.

Wenn im DISPLAY BEREIT erscheint, drücken Sie erneut die Dampfvorwahltaste (8) um das Gerät in Dampfbereitschaft zu bringen.

- Öffnen Sie den Hahn für Dampf-/Heisswasserbezug (Fig. 13), um Dampf zu beziehen.
- Beziehen Sie trotz der Displaymeldung HAHN ZU solange Dampf, bis das Gefäss mit dem frischen Wasser leer ist. Schliessen Sie danach den Hahn für Dampf-/Heisswasserbezug (14).
  Die Profi-Cappuccino-Düse (15) und der Milchansaugschlauch werden dabei mit frischem Wasser gespült.
- Die Reinigung der Profi-Cappuccino-Düse ist abgeschlossen, Ihre WF600 ist betriebsbereit.

14. WF600 ausschalten

- DISPLAY BEREIT
- Schalten Sie die WF600 mit der Taste Ein/Aus (21) aus.
- DISPLAY SPÜLT
- Die automatische Ausschaltspülung wird ausgelöst.

Es wird nur eine automatische Spülung ausgelöst, sofern mindestens 1 Kaffeeprodukt bezogen wurde. Ansonsten schaltet das Gerät ohne Spülung aus.

15. Programmierung

Die WF600 ist werkmässig so eingestellt, dass Sie ohne zusätzliche Programmierung Kaffee beziehen können. Um das Ergebnis Ihrem Geschmack anzupassen, lassen sich diverse Werte individuell programmieren.

Es können folgende Stufen programmiert werden:

- PFLEGE
- PRODUKTE
- FILTER –
- HÄRTE
- ENERGIE –
- AUS NACH
- SPÜLUNG
- RESET
- ZÄHLER
- SPERREN
- INFO
- ANZEIGE
- SPRACHE

Rotary Switch

Die dauerhaften Einstellungen im Programmiermodus folgen immer dem gleichen Muster. Um in den Programmiermodus einzusteigen drücken Sie den Rotary Switch (1) so lange, bis im Display PFLEGE erscheint. Durch Drehen des Rotary Switches (1) können Sie die eingestellten Werte verändern sowie die verschiedenen Programmschritte anwählen. Durch Drücken des Rotary Switches (1) können Sie Werte abfragen oder angewählte Werte speichern.

Folgende Programmpunkte können angewählt und auf Ihre Bedürfnisse angepasst werden:

Programmpunkt	Unterpunkt	Erläuterung
PFLEGE	SPÜLEN FILTER (erscheint nur, wenn Filter aktiviert ist) REINIGEN ENTKALKEN (erscheint nur, wenn Filter nicht aktiviert ist) EXIT	Wählen Sie das gewünschte Pflegeprogramm aus. Wenn Sie keine Aktion ausführen, wird der Programmiermodus nach ca. fünf Sekunden automatisch verlassen. Lesen Sie dazu die Kapitel 6 und 16 bis 18.
PRODUKTE	PRODUKT WÄHLEN EXIT	Wählen Sie Ihre Einstellungen für die Kaffee- und Milchspezialitäten sowie Heisswasser.
FILTER –/√	NEIN – JA √	Wählen Sie, ob Sie Ihre WF600 mit oder ohne Filterpatrone CLARIS betreiben wollen.
HÄRTE (erscheint nur, wenn Filter nicht aktiviert ist)	INAKTIV 1° – 30° dH	Stellen Sie die Wasserhärte ein.
ENERGIE –/√	SPAREN – SPAREN √	Wählen Sie einen Energie-Spar-Modus.
AUS NACH	15 MIN bis 15 STD	Stellen Sie ein, nach wie vielen Stunden sich die WF600 automatisch ausschaltet.
SPÜLUNG	MANUELL AUTOMAT.	Stellen Sie ein, ob die Einschaltspülung manuell ausgelöst werden muss oder automatisch ausgelöst wird.

Programm-punkt	Unterpunkt	Erläuterung
RESET	EINZELPROD ALLE PROD. WERKSEINST EXIT	Stellen Sie die Einstellungen von einzelnen Produkten, allen Produkten oder der gesamten Maschine auf Werkseinstellung zurück.
ZÄHLER	LÖSCHEN JA √ LÖSCHEN NEIN –	Entnehmen Sie dem Zähler die Information über die konsumierten Produkte und stellen Sie diesen bei Bedarf wieder auf null.
SPERREN	PRODUKTE VORWAHL WARTUNGEN EXIT	Sperren Sie einzelne Kaffeespezialitäten, die Aroma-Vorwahl und die Wassermengenverstellung während der Kaffeezubereitung oder die Wartungsfunktionen.
INFO	PRODUKTE REINIGEN FILTER (erscheint nur, wenn Filter aktiviert ist) ENTKALKEN (erscheint nur, wenn Filter nicht aktiviert ist) VERSION EXIT	Behalten Sie den Überblick über alle zubereiteten Kaffee- und Milchspezialitäten und rufen Sie den Pflegestatus ab.
ANZEIGE	ML OZ	Wählen Sie die Einheit der Wassermenge.
SPRACHE	DEUTSCH ENGLISH FRANCAIS ITALIANO NL ESPANOL PORTUGUES РУССКИЙ	Wählen Sie Ihre Sprache

15.1 Programmpunkt Produkte

Unter dem Programmpunkt DISPLAY PRODUKTE können Sie individuelle Einstellungen für alle Kaffeeprodukte, Milch und Heisswasser vornehmen.

Die dauerhaften Einstellungen im Programmiermodus folgen immer dem gleichen Muster.

Folgende Einstellungen können Sie dauerhaft für Kaffeeprodukte, Milch und Heisswasser vornehmen:

Produkt	Wassermenge	Aroma	Temperatur
1 Espresso	25 ML – 240 ML	MILD, NORMAL, STARK, EXTRA	NORMAL, HOCH
2 Espressi	25 ML – 240 ML		NORMAL, HOCH
1 Kaffee	25 ML – 240 ML	MILD, NORMAL, STARK, EXTRA	NORMAL, HOCH
2 Kaffee	25 ML – 240 ML		NORMAL, HOCH
Milch	3 – 120 SEC		
Heisswasser	25 ML – 450 ML		

Zum Beispiel:
So ändern Sie die Wassermenge eines Kaffees von 100 ML auf 110 ML, das Aroma von NORMAL zu STARK und die Temperatur von NORMAL auf HOCH.

- Drücken Sie den Rotary Switch (1), bis im Display folgende Meldung erscheint:
- DISPLAY PFLEGE
- Drehen Sie den Rotary Switch (1) erneut, bis im Display die folgende Meldung erscheint:
- DISPLAY PRODUKTE
- Drücken Sie den Rotary Switch (1).

- DISPLAY PRODUKT WÄHLEN
- Drücken Sie die Zubereitungstaste des Kaffeeprodukts, bei welchem die Wassermenge verstellt werden soll. Zum Beispiel 1 KAFFEE.
- DISPLAY WASSER
- Drücken Sie den Rotary Switch (1).
- Zum Beispiel DISPLAY 100 ML.
- Drehen Sie den Rotary Switch (1), um die Wassermenge wie gewünscht zu verstellen.
- Zum Beispiel DISPLAY 110 ML.
- Drücken Sie den Rotary Switch (1), um die neue Wassermenge zu speichern.
- DISPLAY OK
- DISPLAY WASSER
- Drehen Sie den Rotary Switch (1) weiter, bis im Display der nächste Unterpunkt erscheint:
- DISPLAY AROMA
- Drücken Sie den Rotary Switch (1).
- DISPLAY NORMAL
- Drehen Sie den Rotary Switch (1), bis im Display folgende Meldung erscheint:
- DISPLAY STARK
- Drücken Sie den Rotary Switch (1), um die Änderung zu speichern.
- DISPLAY OK
- DISPLAY AROMA
- Drehen Sie den Rotary Switch (1) weiter, bis im Display TEMPERATUR erscheint.
- Drücken Sie den Rotary Switch (1).
- DISPLAY NORMAL
- Drehen Sie den Rotary Switch (1), um die Temperatur zu verstellen.
- DISPLAY HOCH
- Drücken Sie den Rotary Switch um Ihre Wahl zu bestätigen.
- DISPLAY OK
- DISPLAY TEMPERATUR
- Drehen Sie den Rotary Switch (1), bis im Display EXIT erscheint.
- Drücken Sie den Rotary Switch (1).
- DISPLAY PRODUKT WÄHLEN
- Drehen Sie den Rotary Switch (1) erneut, bis im Display EXIT erscheint.
- Drücken Sie den Rotary Switch (1).
- DISPLAY PRODUKTE
- Drehen Sie den Rotary Switch (1) erneut, bis im Display EXIT erscheint.
- Drücken Sie den Rotary Switch (1), um aus dem Programmiermodus auszusteigen.
- DISPLAY BEREIT

15.2 Programmpunkt Filter

Lesen Sie dazu das Kapitel 5.1 «Filter einsetzen».

15.3 Programmpunkt Wasserhärte

Lesen Sie dazu das Kapitel 4 «Einstellung Wasserhärte»

15.4 Programmpunkt Energie

Die WF600 ist mit der neuen Taste Ein/Aus ⏻ (21) (= Zero-Energy Switch) ausgestattet. Diese ermöglicht eine vollständige Trennung vom Netz. Zusätzlich kann ein Energiesparmodus (E.S.M.©) dauerhaft eingestellt werden.

- DISPLAY BEREIT
- Drücken Sie den Rotary Switch (1), bis im Display PFLEGE erscheint.
- Der Leuchtring (2) ist aktiv.
- Drehen Sie den Rotary Switch (1), bis im Display ENERGIE – erscheint.
- Drücken Sie den Rotary Switch (1).
- DISPLAY SPAREN –
- Drehen Sie den Rotary Switch (1), bis folgende Meldung im Display erscheint:
- DISPLAY SPAREN √
- Drücken Sie den Rotary Switch (1) erneut, um die Änderung zu bestätigen.
- DISPLAY OK
- DISPLAY ENERGIE √
- Drehen Sie den Rotary Switch (1), bis im Display EXIT erscheint.
- Drücken Sie den Rotary Switch (1), um den Programmiermodus zu verlassen.
- DISPLAY BEREIT

15.5 Programmpunkt automatische Ausschaltzeit

Sie haben die Möglichkeit Ihre WF600 zu programmieren wann diese ausschalten soll. Wählen Sie zwischen 15 Min. bis 15 Std.

- DISPLAY BEREIT
- Drücken Sie den Rotary Switch (1), bis im Display PFLEGE erscheint.
- Der Leuchtring (2) ist aktiv.
- Drehen Sie den Rotary Switch (1), bis zum Programmpunkt AUS NACH.
- DISPLAY AUS NACH
- Drücken Sie den Rotary Switch (1) als Einstieg in den Programmpunkt AUS NACH.
- DISPLAY 1 STD
- Drehen Sie den Rotary Switch (1), um die Anzahl Stunden, bis das Gerät ausschaltet, einzustellen.
- Zum Beispiel DISPLAY 2 STD.
- Um die neue Ausschaltzeit zu speichern drücken Sie den Rotary Switch (1).
- DISPLAY OK
- DISPLAY AUS NACH
- Drehen Sie den Rotary Switch (1), bis folgende Meldung im Display erscheint.
- DISPLAY EXIT
- Drücken Sie den Rotary Switch (1) erneut, um den Programmiermodus zu verlassen.
- DISPLAY BEREIT

15.6 Programmpunkt Spülung

Sie können einstellen, ob die Spülung beim Einschalten manuell ausgelöst werden muss oder automatisch erfolgt.

- DISPLAY BEREIT
- Drücken Sie den Rotary Switch (1), bis im Display PFLEGE erscheint.
- Der Leuchtring (2) ist aktiv.
- Drehen Sie den Rotary Switch (1), bis im Display SPÜLUNG erscheint.
- Drücken Sie den Rotary Switch (1).
- DISPLAY MANUELL
- Drehen Sie den Rotary Switch (1), bis folgende Meldung im Display erscheint:
- DISPLAY AUTOMAT.
- Drücken Sie den Rotary Switch (1) erneut, um die Änderung zu bestätigen.
- DISPLAY OK
- DISPLAY SPÜLUNG
- Drehen Sie den Rotary Switch (1), bis im Display EXIT erscheint.
- Drücken Sie den Rotary Switch (1), um den Programmiermodus zu verlassen.
- DISPLAY BEREIT

15.7 Programmpunkt Reset

Im Programmpunkt RESET können Sie verschiedene Einstellungen auf Werkseinstellung zurücksetzen:

- DISPLAY EINZELPRODUKT
  Die Einstellungen (Wassermenge, Aroma, Temperatur) jedes Produkts können einzeln auf Werkseinstellung zurückgesetzt werden. Das entsprechende Doppelprodukt wird ebenfalls auf Werkeinstellung zurückgesetzt.
- DISPLAY ALLE PROD.
  Die Einstellungen (Wassermenge, Aroma, Temperatur) aller Produkte werden auf Werkseinstellung zurückgesetzt.
- DISPLAY WERKSEINSTE.
  Alle Kundeneinstellungen werden auf Werkseinstellung zurückgesetzt. Danach schaltet sich die WF600 aus.

Sie möchten zum Beispiel die Werte des Einzelprodukts auf Werkseinstellung zurücksetzen:

- DISPLAY BEREIT
- Drücken Sie den Rotary Switch (1), bis im Display PFLEGE erscheint.
- Der Leuchtring (2) ist aktiv.
- Drehen Sie den Rotary Switch (1), bis im Display RESET erscheint.
- Drücken Sie den Rotary Switch (1).
- DISPLAY EINZELPROD
- Drücken Sie den Rotary Switch (1).
- DISPLAY PRODUKT WÄHLEN
- Drücken Sie eine beliebige Zubereitungstaste, z.B. 1 ESPRESSO.
- DISPLAY OK

- DISPLAY PRODUKT
  WÄHLEN

Sie können nun erneut durch Drücken der jeweiligen Zubereitungstaste weitere Kaffeespezialitäten auf Werkseinstellung zurücksetzen.

- DISPLAY PRODUKT
  WÄHLEN
- Drücken Sie den Rotary Switch (1), um aus dem Programmunterpunkt EINZELPROD. auszusteigen.
- Drehen Sie den Rotary Switch (1), bis im Display EXIT erscheint.
- Drücken Sie den Rotary Switch (1).
- DISPLAY RESET
- Drehen Sie den Rotary Switch (1) erneut, bis im Display EXIT erscheint.
- Drücken Sie den Rotary Switch (1), um den Programmiermodus zu verlassen.
- DISPLAY BEREIT

15.8 Programmpunkt Zähler

Im Programmpunkt ZÄHLER haben Sie die Möglichkeit, Ihren Konsum über eine von Ihnen bestimmte Zeitspanne festzuhalten. Diesen Zähler können Sie jederzeit auf Null zurücksetzen.

- DISPLAY BEREIT
- Drücken Sie den Rotary Switch (1), bis im Display PFLEGE erscheint.
- Der Leuchtring (2) ist aktiv.
- Drehen Sie den Rotary Switch (1), bis im Display ZÄHLER erscheint.
- Drücken Sie den Rotary Switch (1).
- DISPLAY XXXX (=Total Anzahl bezogener Kaffeespezialitäten)

Sie können nun folgende Informationen im Programmpunkt Zähler abfragen:

- Anzahl Bezüge der Kaffeespezialitäten, durch Drücken der entsprechenden Zubereitungstaste
- Anzahl Bezüge Pulver, durch Öffnen und Schliessen des Pulverschachtes
- Anzahl Bezüge Heisswasser, durch Öffnen und Schliessen des Heisswasserhahns
- Anzahl Bezüge Dampf, durch Betätigen der Taste Dampf

- Drücken Sie nach Ihrer Abfrage den Rotary Switch (1).
- DISPLAY LÖSCHEN
  JA √

Falls Sie die Zählerinformationen nicht löschen möchten, drehen Sie den Rotary Switch bis im Display LÖSCHEN NEIN – erscheint.

- Drücken Sie den Rotary Switch (1) erneut, um den Zähler (nicht) zu löschen.
- DISPLAY OK
- DISPLAY ZÄHLER
- Drehen Sie den Rotary Switch (1), bis folgende Meldung im Display erscheint:
- DISPLAY EXIT
- Drücken Sie den Rotary Switch (1), um den Programmiermodus zu verlassen.
- DISPLAY BEREIT

15.9 Programmpunkt Sperren

Im Programmpunkt SPERREN haben Sie die Möglichkeit folgende Unterpunkte zu sperren:

- beliebige Kaffeespezialitäten
- die Aroma-Vorwahl sowie die Wassermengen-Verstellung während der Kaffeezubereitung
- die Wartungsfunktionen Reinigung, Entkalkung und Filter-Wechsel

Die Sperrung und Entsperrung der Kaffeespezialitäten, der Vorwahlmöglichkeiten sowie der Wartungsfunktionen folgen immer dem gleichen Muster.

Nach der Sperrung des jeweiligen Unterpunkts erscheint im Display für kurze Zeit die Meldung GESPERRT.

Nach der Entsperrung des jeweiligen Unterpunkts erscheint im Display für kurze Zeit die Meldung FREI.

Zum Beispiel:
So sperren Sie eine Kaffeespezialität:

- DISPLAY BEREIT
- Drücken Sie den Rotary Switch (1), bis im Display PFLEGE erscheint.
- Der Leuchtring (2) ist aktiv.
- Drehen Sie den Rotary Switch (1), bis im Display SPERREN erscheint.
- Drücken Sie den Rotary Switch (1).
- DISPLAY PRODUKTE
- Drücken Sie den Rotary Switch (1) erneut.
- DISPLAY PRODUKT WÄHLEN
- Wählen Sie das von Ihnen gewünschte Produkt, welches Sie sperren möchten.
- DISPLAY GESPERRT
- DISPLAY WÄHLEN
- Drehen Sie den Rotary Switch (1), bis im Display EXIT erscheint.
- Drücken Sie den Rotary Switch (1).
- DISPLAY PRODUKTE
- Drehen Sie den Rotary Switch (1) erneut, bis im Display EXIT erscheint.
- Drücken Sie den Rotary Switch (1).
- DISPLAY SPERREN
- Drehen Sie den Rotary Switch (1), bis im Display EXIT erscheint.
- Drücken Sie den Rotary Switch (1), um den Programmiermodus zu verlassen.
- DISPLAY BEREIT

Zum Beispiel:
So lösen sie die Sperre einer Kaffeespezialität wieder auf:

- DISPLAY BEREIT
- Drücken Sie den Rotary Switch (1), bis im Display PFLEGE erscheint.
- Der Leuchtring (2) ist aktiv.
- Drehen Sie den Rotary Switch (1), bis im Display SPERREN erscheint.
- Drücken Sie den Rotary Switch (1).
- DISPLAY PRODUKTE
- Drücken Sie den Rotary Switch (1) erneut.
- DISPLAY PRODUKT WÄHLEN

- Wählen Sie das gesperrte Produkt, welches Sie entsperren möchten.
- DISPLAY FREI
- DISPLAY PRODUKT WÄHLEN
- Drehen Sie den Rotary Switch (1), bis im Display EXIT erscheint.
- Drücken Sie den Rotary Switch (1).
- DISPLAY PRODUKTE
- Drehen Sie den Rotary Switch (1) erneut, bis im Display EXIT erscheint.
- Drücken Sie den Rotary Switch (1).
- DISPLAY SPERREN
- Drehen Sie den Rotary Switch (1), bis im Display EXIT erscheint.
- Drücken Sie den Rotary Switch (1), um den Programmiermodus zu verlassen.
- DISPLAY BEREIT

15.10 Programmpunkt Information

Im Programmpunkt INFORMATION können Sie folgende Informationen abfragen:

- Total der Kaffeebezüge
- Anzahl der zubereiteten Kaffeespezialitäten, Anzahl Bezüge «Kaffeepulver», «Heisswasser» und «Dampf»
- Pflegestatus und Anzahl der durchgeführten Pflegeprogramme (Reinigung, Entkalkung, Filterwechsel)
- sowie Informationen zur Software-Version

- DISPLAY BEREIT
- Drücken Sie den Rotary Switch (1), bis im Display PFLEGE erscheint.
- Der Leuchtring (2) ist aktiv.
- Drehen Sie den Rotary Switch (1), bis im Display INFO erscheint.
- Drücken Sie den Rotary Switch (1).
- DISPLAY PRODUKTE
- Drücken Sie den Rotary Switch (1) erneut.
- DISPLAY XXXX (=Total Anzahl bezogener Kaffeespezialitäten).

Für eine Abfrage der Produktbezüge betätigen Sie die Zubereitungstaste des gewünschten Kaffeeprodukts. Fragen Sie zum Beispiel die Anzahl Bezüge «1 KAFFEE» ab.

- Drücken Sie die Zubereitungstaste 1 KAFFEE.
- DISPLAY XXXX (=Total Anzahl «1 KAFFEE»)
- Drücken Sie den Rotary Switch (1), um den Programmunterpunkt zu verlassen.
- DISPLAY PRODUKTE

Durch Drehen des Rotary Switches (1) erhalten Sie weitere Informationen zum Filter, zur Entkalkung oder zur Maschinenversion.

- Drehen Sie den Rotary Switch (1), bis im Display zum Beispiel REINIGEN erscheint.
- Drücken Sie den Rotary Switch (1), um die Anzahl durchgeführter Reinigungen abzufragen.
- DISPLAY XXXX (= Total Anzahl durchgeführter Reinigungen)
- Drehen Sie den Rotary Switch (1), bis im Display folgende Meldung erscheint:
- DISPLAY ■■■□□□□□□□

Der Fortschrittsbalken zeigt Ihnen zusätzlich zur Anzahl durchgeführter Pflegeprogramme den jeweiligen Pflegestatus. Ist der Balken vollständig ausgefüllt, verlangt Ihre WF600 das jeweilige Pflegeprogramm.

- Drücken Sie den Rotary Switch (1), um den Programmunterpunkt REINIGEN zu verlassen.
- DISPLAY REINIGEN
- Drehen Sie den Rotary Switch (1), bis im Display EXIT erscheint.
- Drücken Sie den Rotary Switch (1).
- DISPLAY INFO
- Drehen Sie den Rotary Switch (1) erneut, bis im Display EXIT erscheint.
- Drücken Sie den Rotary Switch (1) erneut.
- Drücken Sie den Rotary Switch (1) ein weiteres Mal.
- DISPLAY BEREIT

15.11 Programmpunkt Anzeige ML/OZ

- DISPLAY BEREIT
- Drücken Sie den Rotary Switch (1), bis im Display PFLEGE erscheint.
- Der Leuchtring (2) ist aktiv.
- Drehen Sie den Rotary Switch (1), bis im DISPLAY ANZEIGE erscheint.
- Drücken Sie den Rotary Switch (1).
- DISPLAY ML
- Drehen Sie den Rotary Switch (1) und wählen Sie die gewünschte Einstellung.
- Zum Beispiel DISPLAY OZ.
- Drücken Sie den Rotary Switch (1), um die gewünschte Einstellung zu speichern.
- DISPLAY OK
- DISPLAY ANZEIGE
- Drehen Sie den Rotary Switch (1), bis folgende Meldung im Display erscheint:
- DISPLAY EXIT
- Drücken Sie den Rotary Switch (1), um den Programmiermodus zu verlassen.
- DISPLAY BEREIT

15.12 Programmpunkt Sprache

Sie können folgende Sprachen wählen:

Deutsch	Niederländisch
Englisch	Spanisch
Französisch	Portugiesisch
Italienisch	Russisch

- DISPLAY BEREIT
- Drücken Sie den Rotary Switch (1), bis im Display PFLEGE erscheint.
- Der Leuchtring (2) ist aktiv.
- Drehen Sie den Rotary Switch (1), bis zum Programmpunkt SPRACHE.
- DISPLAY SPRACHE
- Drücken Sie den Rotary Switch (1), als Einstieg in den Programmpunkt SPRACHE.

- DISPLAY DEUTSCH
- Drehen Sie den Rotary Switch (1), bis die gewünschte Sprache im Display erscheint.
- Zum Beispiel DISPLAY ENGLISH.
- Drücken Sie den Rotary Switch (1), um die angewählte Sprache zu speichern.
- DISPLAY OK
- DISPLAY LANGUAGE
- Drehen Sie den Rotary Switch (1), bis folgende Meldung im Display erscheint.
- DISPLAY EXIT
- Drücken Sie den Rotary Switch (1), um den Programmiermodus zu verlassen.
- DISPLAY READY

16. Wartung und Pflege

16.1 Wasser füllen

- DISPLAY WASSERTANK
  FÜLLEN

Wenn diese Anzeige leuchtet, kann kein Bezug mehr erfolgen. Füllen Sie Wasser nach wie unter Kapitel 2.3 beschrieben.

- DISPLAY BEREIT

Der Wassertank sollte täglich ausgespült und mit frischem Wasser gefüllt werden. Füllen Sie ausschliesslich frisches, kaltes Wasser nach. Nie mit Milch, Mineralwasser oder anderen Flüssigkeiten auffüllen.

16.2 Kaffeesatzbehälter leeren

- DISPLAY KAFFEESATZ
  LEEREN

Wenn diese Anzeige leuchtet, kann kein Bezug mehr erfolgen und der Kaffeesatzbehälter muss geleert werden (Fig. 14).

- Entfernen Sie vorsichtig die Restwasserschale (20), es befindet sich Wasser darin.
- DISPLAY SCHALE
  FEHLT
- Setzen Sie die leere saubere Restwasserschale wieder in die WF600 ein.
- DISPLAY BEREIT

16.3 Restwasserschale fehlt

- DISPLAY SCHALE
  FEHLT
- Wenn diese Anzeige leuchtet, ist die Restwasserschale (20) nicht richtig oder gar nicht eingesetzt worden.
- Setzen Sie die Restwasserschale (20) ein.
- DISPLAY BEREIT

16.4 Kaffeebohnen füllen

- DISPLAY BOHNEN
  FÜLLEN
- Füllen Sie die Bohnen nach wie unter Kapitel 2.4 beschrieben.

Die Anzeige BOHNEN FÜLLEN erlischt erst nach einem Kaffeebezug.

Wir empfehlen Ihnen von Zeit zu Zeit den Bohnenbehälter vor dem Nachfüllen mit einem trockenen Lappen zu reinigen. Schalten Sie dazu die WF600 aus.

16.5 Filter wechseln

Nach dem Bezug von 50 Liter Wasser ist die Wirkung des Filters erschöpft. Die Aufforderung zum Filterwechsel erscheint im Display.

Lesen Sie dazu das Kapitel 5.2 «Filter wechseln».

16.6 WF600 reinigen

Nach 200 Bezügen oder 160 Spülungen muss die WF600 gereinigt werden, die Anzeige zeigt dies an. Sie können weiterhin Kaffee oder Heisswasser/Dampf beziehen. Wir empfehlen Ihnen jedoch, die Reinigung innerhalb der nächsten Tage durchzuführen. Lesen Sie dazu das Kapitel Reinigung (Punkt 17).

- DISPLAY BEREIT
  REINIGEN

16.7 WF600 verkalkt

Die WF600 verkalkt gebrauchsbedingt. Die Verkalkung hängt vom Härtegrad Ihres Wassers ab. Die WF600 erkennt die Notwendigkeit einer Entkalkung. Sie können weiterhin Kaffee oder Heisswasser/ Dampf beziehen. Wir empfehlen Ihnen jedoch, die Entkalkung innerhalb der nächsten Tage durchzuführen. Lesen Sie dazu das Kapitel Entkalkung (Punkt 18).

- DISPLAY BEREIT
  ENTKALKEN

16.8 Allgemeine Reinigungshinweise

- Nie kratzende Gegenstände, Pfannenlappen, Reinigungsschwämme oder ätzende Chemikalien zur Reinigung verwenden.
- Das Gehäuse innen und aussen mit einem weichen, feuchten Lappen abwischen.
- Das Gerät darf nicht mit einem Wasserstrahl gereinigt werden.
- Nach jeder Benutzung die wechselbare Heisswasserdüse reinigen.
- Damit die Profi-Cappuccino-Düse einwandfrei funktioniert, sollten Sie sie nach jeder Milchzubereitung mit Wasser spülen.
- Damit die Profi-Cappuccino-Düse einwandfrei funktioniert, sollten Sie sie täglich reinigen, wenn Sie Milch zubereitet haben.
- Der Wassertank sollte täglich ausgespült und mit frischem Wasser gefüllt werden.

Bei sichtbarem Kalkansatz im Wassertank können Sie diesen mit handelsüblichen Entkalkungsmitteln entkalken. Nehmen Sie den Wassertank heraus (Fig. 4).

Bei Benützung einer Filterpatrone CLARIS entfernen Sie diese bevor Sie den Tank entkalken.

16.9 System entleeren

Dieser Vorgang ist nötig, um die WF600 auf dem Transport vor Frostschäden zu schützen.

- DISPLAY BEREIT
- Drücken Sie die Dampfvorwahltaste (8).
- DISPLAY HEIZT AUF
- DISPLAY BEREIT

- Öffnen Sie den Hahn für Dampf-/Heisswasserbezug (14) (Fig. 13), um Dampf zu beziehen.
- Der Leuchtring (2) ist aktiv.
- DISPLAY DAMPF
- DISPLAY ■■■□□□□□□□
- Entfernen Sie den Wassertank und leeren Sie diesen. Lassen Sie den Dampf vollständig aus der Düse strömen, bis das System leer ist.
- DISPLAY HAHN ZU
- Schliessen Sie den Hahn für Dampf-/Heisswasserbezug (14).
- Drücken Sie die Taste Ein/Aus ⏻ (21) um Ihre WF600 auszuschalten.

17. Reinigung

Die WF600 verfügt über ein integriertes Reinigungsprogramm. Der Vorgang dauert ca. 15 Minuten. Das Gerät darf nicht mit einem Wasserstrahl gereinigt werden.

i Bei Ihrem Fachhändler erhalten Sie original JURA Reinigungstabletten, die auf das Reinigungsprogramm Ihrer WF600 optimal abgestimmt sind. Wir möchten Sie darauf hinweisen, dass bei Verwendung von ungeeigneten Reinigungsmitteln Beschädigungen am Gerät sowie Rückstände im Wasser nicht auszuschliessen sind.

i Der gestartete Reinigungsvorgang darf nicht unterbrochen werden.

i Nach jedem Reinigungsprozess sollte der Einfülltrichter für vorgemahlenen Kaffee gereinigt werden (11).

- DISPLAY BEREIT
  REINIGEN
- Drücken Sie die Pflegetaste ⁂ (3) bis folgende Meldung erscheint:
- DISPLAY SCHALE
  LEEREN
- Leeren Sie die Restwasserschale.
- DISPLAY SCHALE
  FEHLT
- Setzen Sie die Restwasserschale sorgfältig wieder ein.
- Entfernen Sie die Tassenplattform (19).
- Stellen Sie ein 1 Litergefäss (Fig. 12) unter den höhenverstellbaren Kaffeeauslauf (17).
- DISPLAY PFLEGE
  DRÜCKEN
- Drücken Sie die Pflegetaste ⁂ (3).
- DISPLAY REINIGT
- DISPLAY TABLETTE
  EINWERFEN
- Werfen Sie die Tablette in den Pulverschacht ein (Fig. 15). Schliessen Sie den Pulverschacht.
- DISPLAY PFLEGE
  DRÜCKEN
- Drücken Sie die Pflegetaste ⁂ (3).
- DISPLAY REINIGT
- DISPLAY SCHALE
  LEEREN
- Entfernen Sie die Restwasserschale und leeren Sie diese.

- DISPLAY SCHALE
  FEHLT
- Setzen Sie die Restwasserschale wieder ein.
- DISPLAY HEIZT AUF
- DISPLAY BEREIT
- Pulverschacht nach beendetem Reinigungsvorgang mit trockenem Tuch ausreiben.
- Die Reinigung ist erfolgreich abgeschlossen.

18. Entkalkung

Die WF600 verfügt über ein integriertes Entkalkungsprogramm. Der Vorgang dauert ca. 40 Minuten.

Bei Ihrem Fachhändler erhalten Sie original JURA Entkalkungstabletten, die auf das Entkalkungsprogramm Ihrer WF600 optimal abgestimmt sind. Wir möchten Sie darauf hinweisen, dass bei Verwendung von ungeeigneten Entkalkungsmitteln Beschädigungen am Gerät sowie Rückstände im Wasser nicht auszuschliessen sind.

Wenn die WF600 entkalkt werden muss, erscheint auf dem Display die entsprechende Anzeige.
Sie können weiterhin Kaffee oder Heisswasser/ Dampf beziehen und das Entkalkungsprogramm später durchführen.
Der gestartete Entkalkungsvorgang darf nicht unterbrochen werden.

Bei Anwendung des Entkalkungsmittels, allfällige Spritzer und Tropfen auf empfindlichen Abstellflächen, insbesondere Naturstein- und Holzflächen, sofort entfernen oder die entsprechenden Vorsichtsmassnahmen treffen.

Warten Sie auf jeden Fall, bis das eingefüllte Entkalkungsmittel aufgebraucht und der Tank leer ist. Füllen Sie nie Entkalkungsmittel nach.

- DISPLAY BEREIT
  ENTKALKEN
- Entfernen Sie die Profi-Cappuccino-Düse (15) (Fig. 17).
- Drücken Sie die Pflegetaste (3) bis folgende Meldung erscheint:
- DISPLAY SCHALE
  LEEREN
- Leeren Sie die Restwasserschale.
- DISPLAY SCHALE
  FEHLT
- Setzen Sie die Restwasserschale sorgfältig wieder ein.
- DISPLAY MITTEL
  IN TANK

Entfernen Sie den Wassertank und leeren Sie diesen. Lösen Sie den Inhalt einer Blister-Schale (3 Tabletten) vollständig in 0,6 Liter Wasser in einem Gefäss auf und füllen Sie das Gemisch in den Wassertank. Setzen Sie den Wassertank wieder ein.

- DISPLAY HAHN AUF
  MITTEL
  IN TANK
- Stellen Sie ein genügend grosses Gefäss unter den Heisswasserauslauf (Fig. 17).
- Öffnen Sie den Hahn für Dampf-/Heisswasserbezug (14) (Fig. 13).
- DISPLAY ENTKALKT

- DISPLAY HAHN ZU
- Schliessen Sie den Hahn für Dampf-/Heisswasserbezug (14).
- DISPLAY ENTKALKT
- DISPLAY SCHALE LEEREN
- Leeren Sie die Restwasserschale.
- DISPLAY SCHALE FEHLT
- Setzen Sie die Restwasserschale sorgfältig wieder ein.
- DISPLAY WASSERTANK FÜLLEN

Spülen Sie den Wassertank gut aus und füllen Sie ihn mit kaltem frischem Leitungswasser. Setzen Sie ihn danach wieder in die WF600 ein.

- DISPLAY HAHN AUF
- Öffnen Sie den Hahn für Dampf-/Heisswasserbezug (14) (Fig. 13).
- DISPLAY ENTKALKT
- DISPLAY HAHN ZU
- Nachdem Sie den Hahn für Dampf-/Heisswasserbezug (14) geschlossen haben erscheint im Display:
- DISPLAY ENTKALKT
- DISPLAY SCHALE LEEREN
- Leeren Sie die Restwasserschale.
- DISPLAY SCHALE FEHLT
- Setzen Sie die Restwasserschale sorgfältig wieder ein.
- DISPLAY BEREIT
- Die Entkalkung ist erfolgreich abgeschlossen.

19. Entsorgung

Bitte Altgeräte umweltgerecht entsorgen
Altgeräte enthalten wertvolle recyclingfähige Materialien, die einer Verwertung zugeführt werden sollten. Bitte entsorgen Sie Altgeräte deshalb über geeignete Sammelsysteme.

20. Tipps, für einen perfekten Kaffee

Höhenverstellbarer Kaffeeauslauf (17)
Sie können den Kaffeeauslauf Ihren Tassengrössen anpassen (Fig. 3).

Mahlung
Lesen Sie dazu das Kapitel 2.5 «Einstellung Mahlwerk»

Tassen vorwärmen
Sie können die Tassen mit Heisswasser oder Dampf vorwärmen. Je kleiner die Kaffeewassermenge ist, desto wichtiger ist das Vorwärmen.

Zucker und Rahm
Durch Umrühren in der Tasse entweicht Wärme. Durch Beigabe von Rahm oder Milch aus dem Kühlschrank senkt sich die Temperatur des Kaffees beträchtlich.

21. Meldungen

DISPLAY	Ursache	Abhilfe
WASSERTANK FÜLLEN	Der Wassertank ist leer	Wassertank füllen
	Der Schwimmer ist defekt	Wassertank ausspülen oder entkalken
BOHNEN FÜLLEN	Der Bohnenbehälter ist leer	Bohnen füllen
	Obwohl Bohnen nachgefüllt worden sind, erlischt die Anzeige nicht	Eine Tasse Kaffee beziehen. Bohnen füllen erlischt erst nach dem Bezug
KAFFEESATZ LEEREN	Kaffeesatzbehälter voll	Kaffeesatzbehälter leeren
	Restwasserschale nach dem Leeren zu früh eingesetzt	Restwasserschale erst nach 10 Sek. einsetzen
SCHALE FEHLT	Restwasserschale nicht richtig eingesetzt oder fehlt	Richtig einsetzen
BEREIT REINIGEN	Reinigung nötig	Reinigungsvorgang durchführen (Kapitel 17)
BEREIT ENTKALKEN	Entkalken nötig	Entkalkungsvorgang durchführen (Kapitel 18)
BEREIT FILTER	Filter erschöpft	Filter wechseln (Kapitel 5.2)
ERROR	Allgemeine Störung	– WF600 von Netz trennen – WF600 von JURA Kundendienst überprüfen lassen – Kontaktdaten für Ihr Land finden Sie online unter www.jura.com

22. Probleme

Problem	Ursache	Abhilfe
Sehr lautes Geräusch des Mahlwerks	Fremdkörper im Mahlwerk	Kaffeebezug mit vorgemahlenem Pulver ist weiterhin möglich WF600 von JURA Kundendienst überprüfen lassen
Zuwenig Schaum beim Milchaufschäumen	Profi-Cappuccino-Düse ist verschmutzt	Reinigen Sie die Profi-Cappuccino-Düse (Kapitel 13)
	Einzelteile der Profi-Cappuccino-Düse sind nicht korrekt zusammengesetzt	Kontrollieren Sie die Montage der Profi-Cappuccino-Düse
Beim Kaffeebezug fliesst der Kaffee nur tropfweise	Mahlung zu fein	Mahlwerk gröber einstellen
	Vorgemahlener Kaffee zu fein	Verwenden Sie einen gröber vorgemahlenen Kaffee

Durch hochfrequente elektromagnetische Beeinflussung kann die Anzeige gestört werden. Eie Kaffeezubereitung ist jederzeit möglich.

Konnten die Meldungen oder die Probleme trotzdem nicht behoben werden, wenden Sie sich bitte an Ihren Fachhändler oder direkt an die JURA Elektroapparate AG.

23. Rechtliche Hinweise

Diese Bedienungsanleitung enthält die erforderlichen Informationen für die bestimmungsgemässe Verwendung, die richtige Bedienung und die sachgerechte Wartung des Gerätes.
Die Kenntnis und das Befolgen der in dieser Bedienungsanleitung enthaltenen Anweisungen sind Voraussetzung für die gefahrlose Verwendung sowie für Sicherheit bei Betrieb und Wartung.
Diese Bedienungsanleitung kann nicht jeden denkbaren Einsatz berücksichtigen.
Ausserdem weisen wir darauf hin, dass der Inhalt dieser Bedienungsanleitung nicht Teil einer früheren oder bestehenden Vereinbarung, Zusage oder eines Rechtsverhältnisses ist oder dieses abändert. Sämtliche Verpflichtungen von JURA Elektroapparate AG ergeben sich aus dem jeweiligen Kaufvertrag, der auch die vollständige und allein gültige Gewährleistungsregelung enthält. Diese vertraglichen Gewährleistungsbestimmungen werden durch die Ausführungen in dieser Bedienungsanleitung weder erweitert noch eingeschränkt.
Die Bedienungsanleitung enthält Informationen, die durch Copyright geschützt sind. Fotokopieren oder Uebersetzen in eine andere Sprache ist ohne vorherige schriftliche Zustimmung durch JURA Elektroapparate AG nicht zulässig.

24. Technische Daten

Spannung:	220 – 240 V ~, 50 Hz
Leistung:	1450 W
Luftschallemission:	L_p < 70 dB (A)
Stromstärke:	10 A
Energieverbrauch SPAREN –:	ca. 18 Wh
Energieverbrauch SPAREN √:	ca. 5 Wh
Pumpendruck:	statisch max. 15 bar
Wassertank:	3.2 Liter
Fassungsvermögen Bohnenbehälter:	200 g
Fassungsvermögen Kaffeesatzbehälter:	Max. 30 Portionen
Kabellänge:	ca. 1.1 m
Gewicht:	10.92 kg
Masse (B x H x T):	32.5 x 37.5 x 47 cm
Konformitätszeichen:	CE

Die JURA Elektroapparate AG in Niederbuchsiten bescheinigt, dass Ihre Kaffeemaschinen mit den folgenden Richtlinien übereinstimmen.

Dieses Gerät entspricht den folgenden Richtlinien:

2006 / 42 / EG – Maschinenrichtlinie
2004 / 108 / EG – Elektromagnetische Verträglichkeit
2009 / 125 / EG – Ökodesignrichtlinie

Philipp Büttiker
Dokumentationsverantwortlicher

JURA Elektroapparate AG – Kaffeeweltstrasse 10 – CH-4626 Niederbuchsiten
Phone +41 62 389 82 33 – Fax +41 62 389 83 94 – www.jura.com

Art. 72682 – 201507